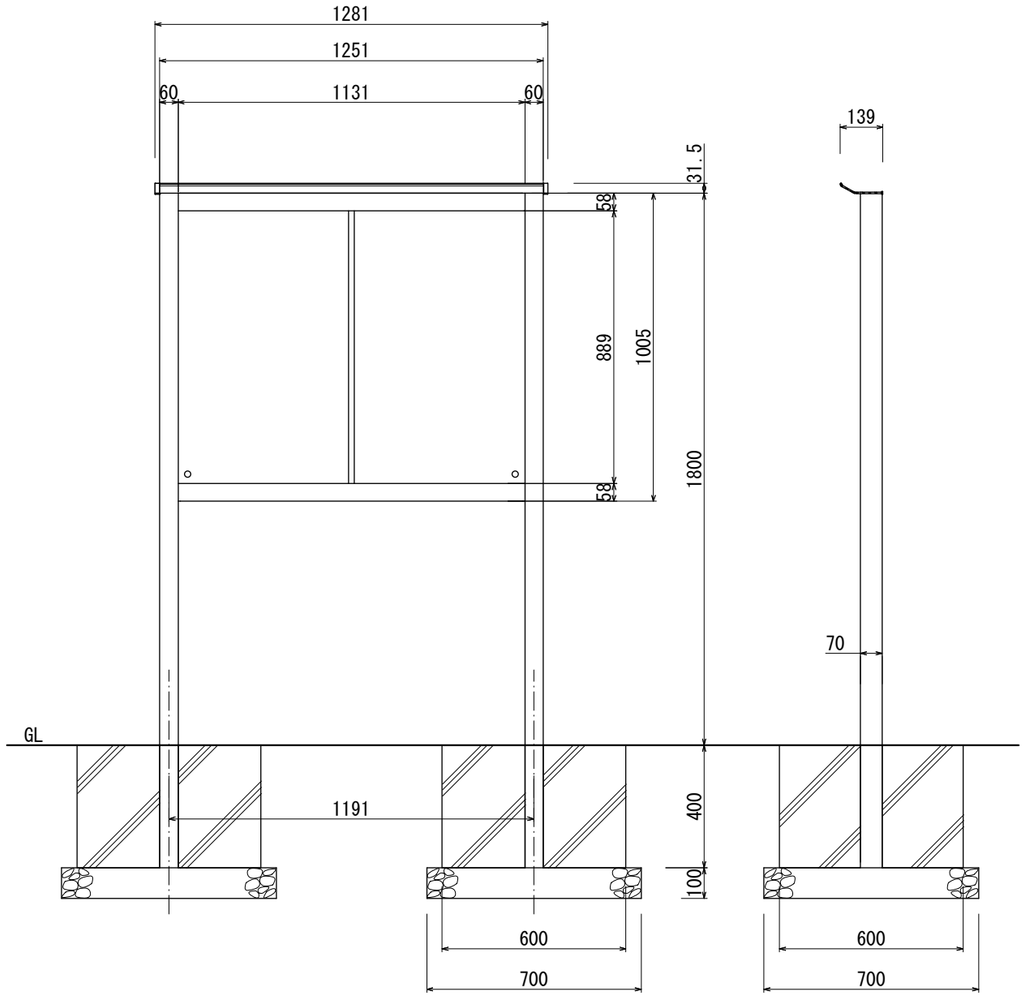

【正面図 S=1:20】

【側面図 S=1:20】

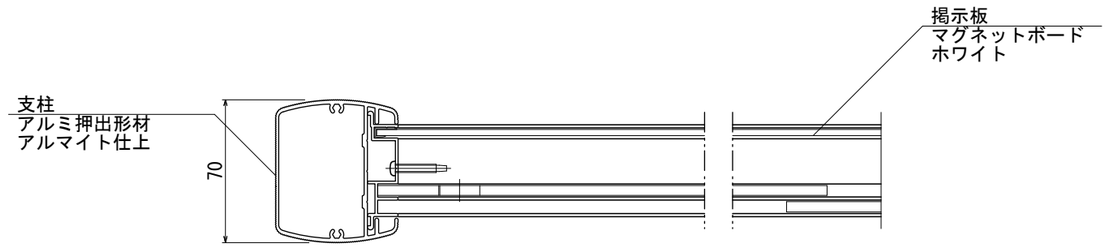

【平面図 S=1:3】

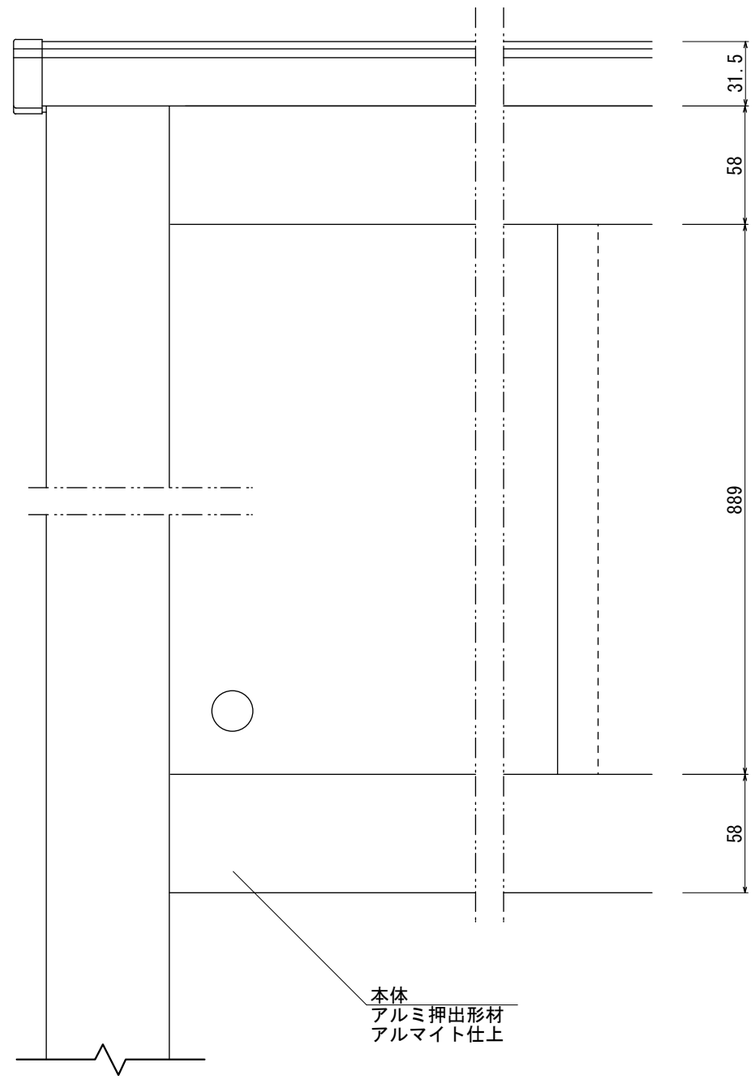

【正面図 S=1:3】

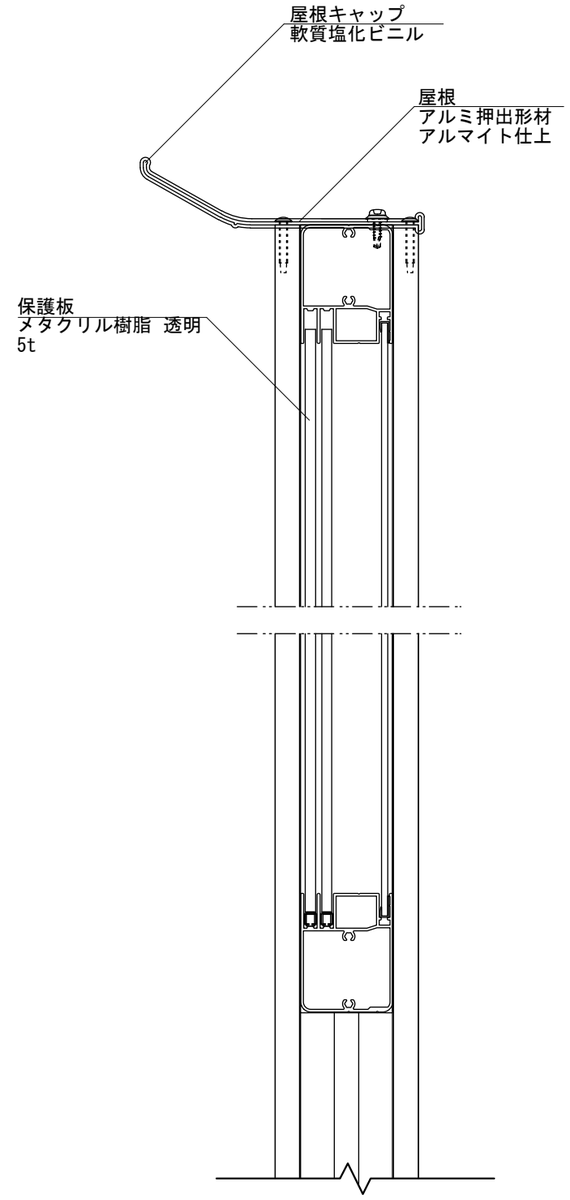

【側断面図 S=1:3】

図面番号	図面名称	設計年月日		承認	設計	担当		設計基準
No.	掲示板 SBM-1210/自立							風速 34 m/s 長期地耐力 50 kN/㎡